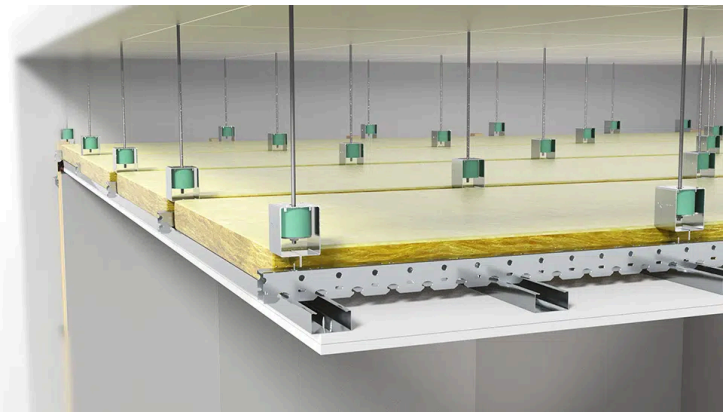

Loftsystem VT-CBC

Vibratec VT-CBC Ceiling System er et akustikloft, der er designet og optimeret til øvelokaler, musikstudier, teatre, biografer, beboelsesejendomme, kontorer osv.

Produktets karakteristika

VT-CBC Crossbar Ceiling er et dobbeltramme-loftsystem med klik-på-ophæng og profiler, der er designet til at optimere lydisoleringen af nedhængte lofter. Systemet består af VT-CBC-ophæng, klikbare tværstænger og C-profilskinner. Afhængigt af den krævede resonansfrekvens kan VT-CBC-ophængene leveres med REGUFOAM-vibrationspuder i tykkelserne 25 mm, 37 mm eller 50 mm.

VT-CBC-loftsystemet er et meget fleksibelt system på grund af de to lag af underkonstruktion. Hvis varme-, ventilations- eller andre installationer kræver, at ophængene placeres med anden afstand i bestemte områder, vil dette ikke påvirke afstanden mellem den sekundære underkonstruktion. Dette resulterer i en hurtigere og nemmere montering af gipsplader. Dette illustreres på billedet med de grønne pile og i animationen nedenfor. Du er velkommen til at kontakte os hos Vibratec, så hjælper vi gerne med belastningsberegningerne for dette loftsystem.

Loftsystemet VT-CBC er et EPD-certificeret produkt.

Produktanvendelser

Et akustikloft designet og optimeret til:

- øvelokaler
- Musikstudier
- Teatre
- Biografer
- beboelsesbygninger
- restauranter
- kontorer og meget mere.

For lysere lofter se vores Loftsystem VT-SFC. For lavere resonansfrekvens se vores Loftsystem VT-MSH.

Retningslinjer for installation

Bøjlerne fastgøres mekanisk via gevindstang til loftet med c/c-afstande G og P og klikkes ind i tværstængerne. Sekundære profiler med c/c-afstand S klikkes på tværstængerne. Gipsplader kan derefter fastgøres på skinnerne.

Vores selvklæbende elastiske strip VT-Strip skal bruges til at isolere det nedhængte loft fra de omgivende vægge for at undgå at underminere loftets akustiske integritet.

Der bør anvendes mineraluld i luftrummet for at absorbere eventuelle stående bølger i hulrummet.

Tekniske specifikationer

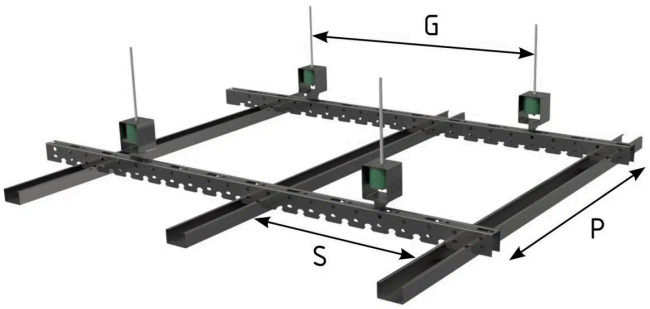

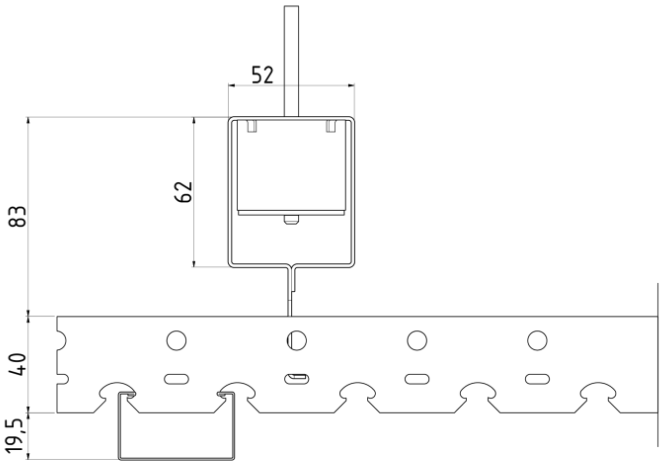

Tekniske specifikationer for loftsystemet VT-CBC

ceiling-system-vt-cbc-technical-specifications.xlsx

Belastningsområde og støtteafstand

Afstand mellem VT-CBC-bøjler			
Loftets vægt kg/m^2	**P (mm)**	**G (mm)**	**kg/støtte**
10 -15	1200	900	11 - 14
15 -30	1000	800	11 - 22
30 - 50	750	600	13 - 22
50 - 75	600	600	18 - 27
Afstanden S bør ikke overstige 400 mm ved langsgående installation og 500 mm ved tværgående installation.			

Egenfrekvens og afbøjning

Type	Elastisk del	f_n (Hz)	Afbøjning (mm)
VT-CBC-RF25	25 mm pude	9 - 11	1 - 2
VT-CBC-RF37	37 mm pude	7 - 9	2 - 3
VT-CBC-RF50	50 mm pude	6 - 7	4 - 5

Downloads

- Installationsvejledning: Loftsystem VT-CBC | engelsk
- Loftsystem VT-CBC, FDV-dokumentation | svensk
- VT-CBC og VT-SFC luftbåren lydreduktion - testrapport
- VT-CBC og VT-SFC Impact Sound Reduction | Testrapport
- EPD-dokument | EPD-IES-0030216:001 engelsk
- Installationsvejledning til rampamuff | Svensk
- Monteringsvejledning til gevindindsats | Engelsk

Kontaktoplysninger

Sverige	Norge	Danmark	Estland	Finland	Indien
+46 176207880 info@vibratec.se	+47 33070750 info@vibratec.no	+45 49132244 info@vibratec.dk	+372 56627990 info@vibratec.ee	+35 8402589117 palvelu@3di.fi	+91 7755996308 rc@vibratec.in

vibratec.org/linkedin vibratec.org/youtube vibratec.org/vimeo