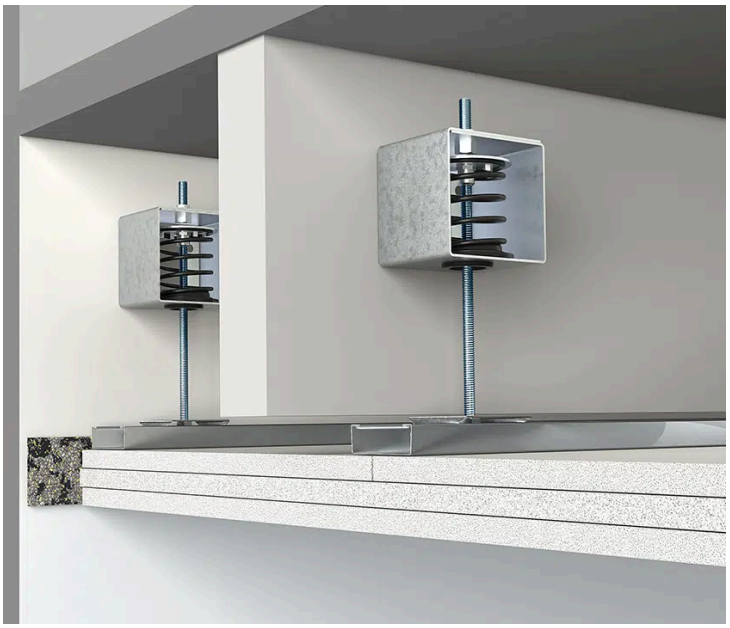

Taksystem VT-MSH

Himlingssystemet VT-MSH er utformet som et akustisk undertak for å dempe luftbåren støy og trinnlyd. Fjæriolatoren gir en svært lav egenfrekvens på 4-5 Hz. Opphenget kan monteres både på toppen og på siden. Den brukes sammen med Vibratecs klikkbare oppheng og profiler, men den kan også brukes som den er til oppheng av utstyr som høyttalere, rør eller ventilasjon.

Produktegenskaper

En utmerket egenskap ved det akustiske himlingssystemet VT-MSH er at det elastiske opphenget kan bakmonteres så vel som toppmonteres. Ved å bakmontere hengeren på en gulvbjelke reduseres byggehøyden betraktelig. Når det er behov for en større luftspalte, kan gjengestenger brukes i stedet for bolter.

Elastisk nedhengte himlingssystemer er en fin måte å redusere uønsket støy mellom etasjene i bygninger på. Disse akustiske himlingene må også frikobles fra de omkringliggende veggene, for eksempel ved hjelp av selvklebende elastiske striper. VT-Strip.

Skruer, gjengestenger, klikkbeslag og takprofiler er ikke en del av produktet, men kan inkluderes hvis det er behov for et komplett taksystem.

Produktanvendelser

Sammen med Vibratecs' klikkbare hengere og profiler:

- akustisk oppheng av tak

Uten klikk på Hengere og profiler:

- Høyttalere
- Rør
- Ventilasjon

Merknad
For bjelkekonstruksjoner kan bakmontering av hengerne redusere systemets totale høyde.

Tekniske spesifikasjoner

Ceiling System VT-MSH

Top mounted with click-on system

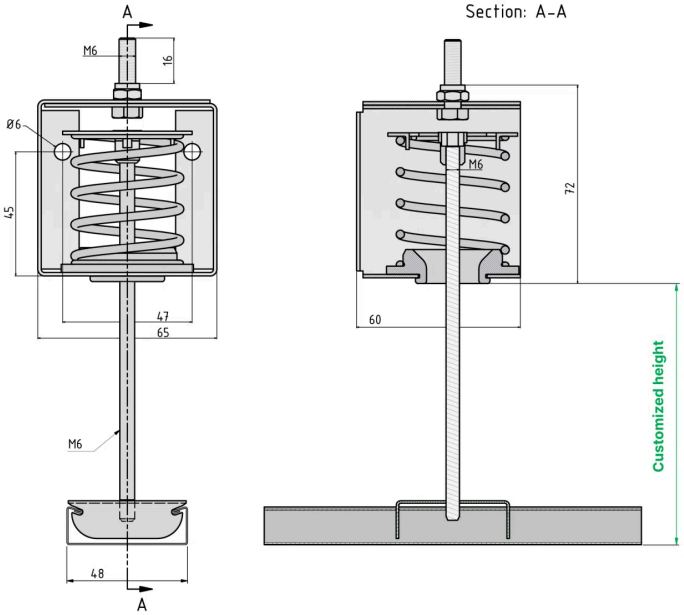

Spring deflected 5 mm in drawing

Ceiling System VT-MSH

Side mounted with click-on system

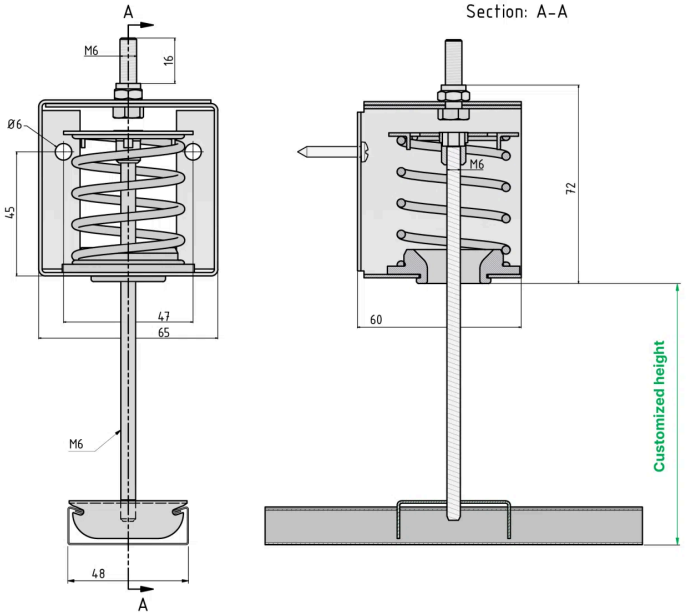

Spring deflected 5 mm in drawing

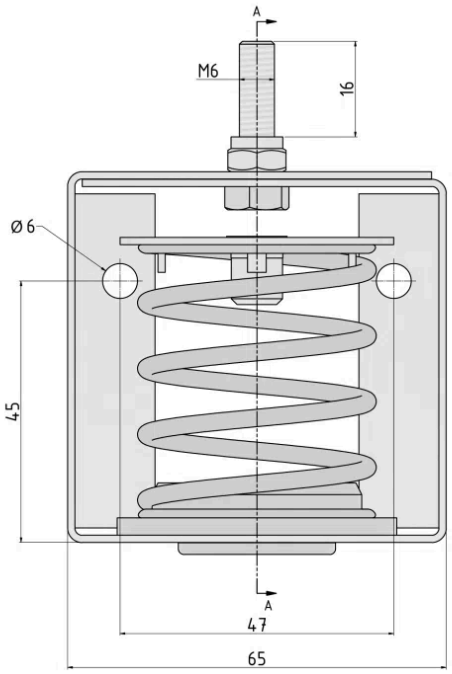

Section: A-A

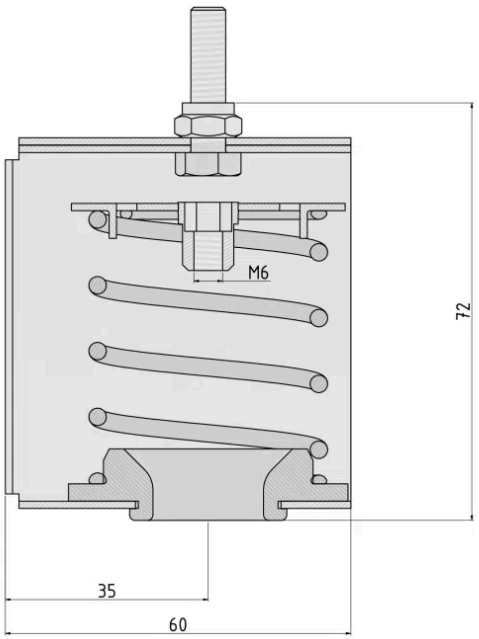

VT-MSH-teknisk spesifikasjon
ceiling-hanger-vt-msh-technical-specification.xlsx

Ark1

Type	Last (kg)	Fjærkonstant (N/mm)	F_n (Hz)
VT-MSH-S-1	5 - 7	6	4 - 5
VT-MSH-S-2	6 - 9	7.6	
VT-MSH-S-3	9 - 13	10.7	
VT-MSH-S-4	13 - 20	17.5	
VT-MSH-S-5	20 - 30	27	
VT-MSH-S-6	30 - 50	39.7	

Nedlastinger

EPD-dokument | EPD-IES-0030215:001 engelsk

Installasjonsveiledning for gjengede innsatser | Engelsk

Installasjonsveiledning rampamuff | Svensk

VIBRATEC

Kontaktinformasjon

Sverige	Norge	Danmark	Estland	Finland	India
+46 176207880	+47 33070750	+45 49132244	+372 56627990	+35 8402589117	+91 7755996308
info@vibratec.se	info@vibratec.no	info@vibratec.dk	info@vibratec.ee	palvelu@3di.fi	rc@vibratec.in

vibratec.org/linkedin vibratec.org/youtube vibratec.org/vimeo