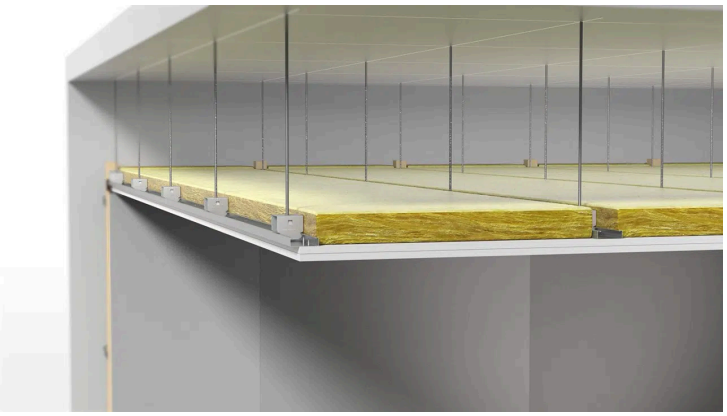

Taksystem VT-SFC

VT-SFC Single Frame Ceiling System er utviklet for å optimalisere lydisolasjonen i himlinger. Systemet består av VT-SFC-oppheng og profilskinner.

Produktegenskaper

Avbøyning: 1-3 mm
Resonansfrekvens ned til 9 Hz.

Taksystemet VT-SFC er et EPD-sertifisert produkt.

Produktanvendelser

Retningslinjer for installasjon

Hengere festes mekanisk i taket, og profilskinnen klikkes fast på hengerne. Gipsplatene kan deretter festes på skinnene. VT-SFC-hengere må kun brukes sammen med Vibratecs profilskinner for å sikre strukturell stabilitet i taket. En selvklebende elastisk stripe VT-strip bør brukes til å isolere undertaket fra omkringliggende vegger for å unngå å undergrave takets akustiske integritet.

Mineralull bør brukes i luftrommet for å absorbere eventuelle stående bølger i hulrommet.

Tekniske spesifikasjoner

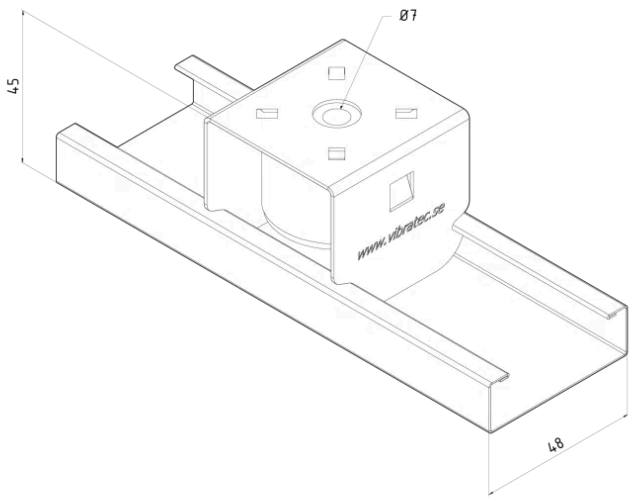

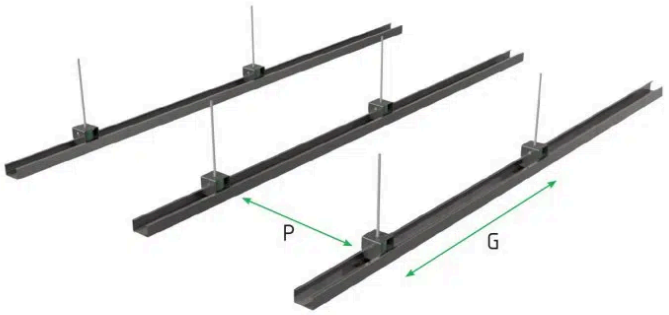

VT-SFC-tekniske spesifikasjoner
vt-sfc-technical-specifications.xlsx

Belastningsområde - Egenfrekvens

Avstand mellom VT-SFC Hengere				
takvekt kg/m^2	**P (mm)**	**G (mm)**	**kg/henger**	**f_n (Hz)**
10 -15	600	1000	6 - 9	14 - 16 Hz
15 -30	450	900	9 - 12	11 - 14 Hz
30 - 50	450	750	12 - 17	9 - 11 Hz
50 - 75	450	500	12 - 17	9 - 11 Hz

Nedlastinger

Installasjonsveiledning: Tak-system VT-SFC | Engelsk

VT-CBC og VT-SFC Testrapport for reduksjon av luftbåren lyd

VT-CBC og VT-SFC Testrapport om reduksjon av trinnlyd

EPD-dokument | EPD-IES-0030216:001 engelsk

Installasjonsveiledning rampamuff | Svensk

Installasjonsveiledning for gjengede innsatser | Engelsk

VIBRATEC

Kontaktinformasjon

Sverige	Norge	Danmark	Estland	Finland	India
+46 176207880	+47 33070750	+45 49132244	+372 56627990	+35 8402589117	+91 7755996308
info@vibratec.se	info@vibratec.no	info@vibratec.dk	info@vibratec.ee	palvelu@3di.fi	rc@vibratec.in

vibratec.org/linkedin vibratec.org/youtube vibratec.org/vimeo