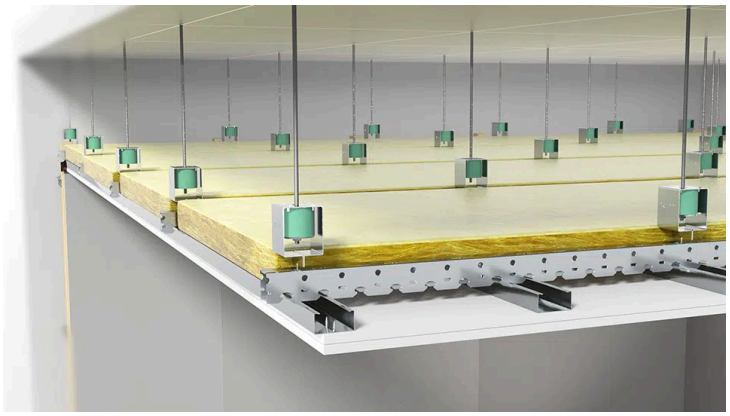

Taksystem VT-CBC

Vibratec VT-CBC undertakssystem är ett akustikundertak som är utformat och optimerat för repetitionsrum, musikstudior, teatrar, biografer, bostadshus, kontor etc.

Produktens egenskaper

VT-CBC Crossbar Ceiling är ett taksystem med dubbel ram, klickfästen och profiler utformade för att optimera ljudisoleringen hos undertak. Systemet består av VT-CBC-upphängningar, klickbara tvärstänger och C-profilskenor. Beroende på önskad resonansfrekvens kan VT-CBC-upphängningarna levereras med REGUFOAM-vibrationsdämpande kuddar i tjocklekarna 25 mm, 37 mm eller 50 mm.

VT-CBC-taksystemet är ett mycket flexibelt system tack vare de två lagren av stommar. Om värme-, ventilations- eller andra installationer kräver att upphängningarna placeras med olika avstånd i vissa områden, påverkar detta inte avståndet mellan de sekundära stommarna. Detta resulterar i en snabbare och enklare installation av gipsskivor. Detta illustreras i bilden med de gröna pilarna och i animationen nedan. Kontakta gärna oss på Vibratec så hjälper vi till med lastberäkningarna för detta taksystem.

Taksystemet VT-CBC är en EPD-certifierad produkt.

Produkttillämpningar

Ett akustiktak som är utformat och optimerat för:

- repetitionslokaler
- musikstudior
- teatrar
- biografer
- bostadshus
- restauranger
- kontor och mycket mer.

För lättare innertak se vår Taksystem VT-SFC. För lägre resonansfrekvens se vår Taksystem VT-MSH.

Riktlinjer för installation

Takhängarna fästs mekaniskt via gängstång i taket med c/c-avstånden G och P och klickas fast i tvärstängerna. Sekundära profiler med c/c-avståndet S klickas fast på tvärstängerna. Gipsskivorna kan sedan fästas på skenorna.

Vår självhäftande elastiska remsa VT-Strip bör användas för att isolera undertaket från omgivande väggar för att undvika att undergräva takets akustiska integritet.

Mineralull bör användas i luftrummet för att absorbera eventuella stående vågor i luftrummet.

Tekniska specifikationer

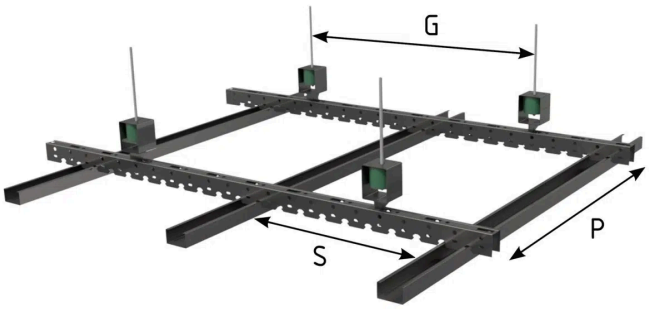

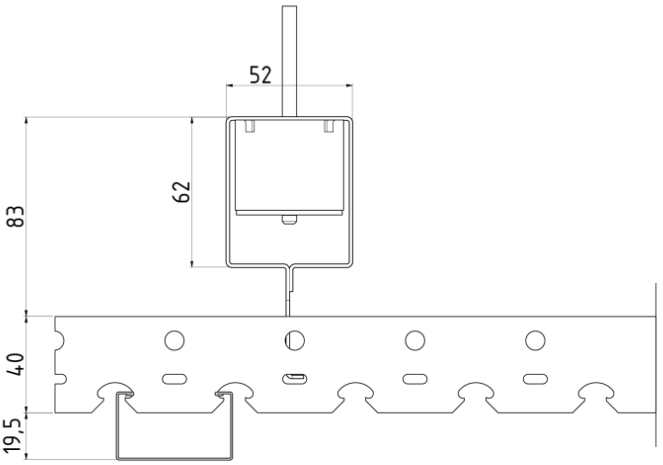

Tekniska specifikationer för taksystem VT-CBC

ceiling-system-vt-cbc-technical-specifications.xlsx

Lastområde och stödavstånd

Avstånd mellan VT-CBC-hängare			
Takets vikt kg/m^2	**P (mm)**	**G (mm)**	**kg/stöd**
10 -15	1200	900	11 - 14
15 -30	1000	800	11 - 22
30 - 50	750	600	13 - 22
50 - 75	600	600	18 - 27
Avståndet S bör inte överstiga 400 mm vid längsgående installation och 500 mm vid tvärgående installation.			

Egenfrekvens & Nedfjädring

Typ	Elastisk del	f_n (Hz)	Nedfjädring (mm)
VT-CBC-RF25	25 mm dyna	9 - 11	1 - 2
VT-CBC-RF37	37 mm dyna	7 - 9	2 - 3
VT-CBC-RF50	50 mm dyna	6 - 7	4 - 5

Nedladdningar

Installationshandbok: Tak system VT-CBC | engelska

Taksystem VT-CBC, FDV dokumentation | svenska

EPD-dokument | EPD-IES-0030216:001 engelska

Installationsmanual rampamuff | Svenska

Installationsmanual för gängade insatser | Engelska

VIBRATEC

Kontaktuppgifter

Sverige	Norge	Danmark	Estland	Finland	Indien
+46 176207880 info@vibratec.se	+47 33070750 info@vibratec.no	+45 49132244 info@vibratec.dk	+372 56627990 info@vibratec.ee	+35 8402589117 palvelu@3di.fi	+91 7755996308 rc@vibratec.in

vibratec.org/linkedin vibratec.org/youtube vibratec.org/vimeo